Art.nr. 111810

Bruksanvisning

www.gustavsenas.no

AW254TS
Bordsag



Denne bruksanvisningen er oversatt fra engelsk til norsk og revidert av Gustavsen AS.

Dersom noe er uklart, eller du er usikker på betydningen av en instruksjon, anbefaler vi at du tar kontakt med oss før produktet tas i bruk.

AT: 31/07/2025

UTGAVE: 2

INNHOLDSFORTEGNELSE

EU-samsvarserklæring	2
Pakkens innhold	3
Generelle instruksjoner for 230V-maskiner	4
Spesielle instruksjoner for bordsager	5
Tekniske data	6
Montering	6
Montering av understell	10
Illustrasjoner og delbeskrivelser	11
Innstilling og justering	14
Bruk	18
Skifte sagblad	19
Vedlikehold	20
Sprengskisser og delelister	22
Koblingsskjema	25

Erklæringens gjenstand: Axminster Workshop AW254TS bordsag - 230V 111810

Storbritannia:
Forskrift om levering av maskiner (sikkerhet) 2008, med endringer.
Forskrift om elektromagnetisk kompatibilitet 2016, med endringer.
Direktiv 2011/65/EU (RoHS 2).
Forskrift om begrensning av visse farlige stoffer i elektrisk og elektronisk utstyr 2012.

EU:
Maskindirektiv 2006/42/EC
EMC-direktiv 2014/35/EU
Direktiv 2011/65/EU (RoHS 2)
Forskrift om begrensning av visse farlige stoffer i elektrisk og elektronisk utstyr 2012.

Adresse i Storbritannia:
Newhow Limited
Handelsnavn Axminster Tools
Weycroft Avenue
Axminster, Devon
EX13 5PH

Europeisk adresse:
Newhow Limited
Handelsnavn Axminster Tools
A-201. Haagsche Hof
Parkstraat 83
The Hague
2514 JG
Netherlands

Standarder eller andre tekniske spesifikasjoner som samsvaret er erklært i henhold til:

ISO 19085-9:2020, EN 60204-1:2018
IEC 55014-1:2021, IEC 55014-2:2021, IEC 61000-3-2:2019+A1:2021, 61000-3-3:2013+A1:2019+A2:2021

Dato: 28/1/2026
Sted: Axminster

Charlie Cross
Driftsdirektør

Symbolene nedenfor viser riktige sikkerhetstiltak ved bruk av maskinen.

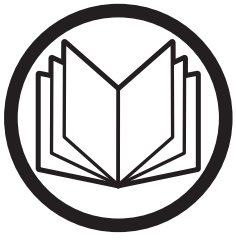

Les hele bruksanvisningen og sikkerhetsinstruksjonene før bruk



Bruk hørselvern



Bruk vernebriller



Bruk støvmaske



Monteres av to personer



FARE

PAKKENS INNHOLD

Antall	Beskrivelse	Del
		AW254TS
1	Bordsag, grunnenhet	A
2	Sidebord med støtter	B
1	Bakre forlengelsesbord	C
2	Håndhjul med låseknotter	D
1	Parallellanlegg, komplett	E
1	Anleggsprofil	F
1	Anleggsskinne med skala	G
1	Spaltekniv	H
1	Slangeholder	I
1	Avsugshus	J
1	Øvre sagbladvern med klemhåndtak	K
1	Utvendig fleksibel slange	L
4	Slangeklemmer	M
1	Skyvepinne	N
1	Låsestang for sagblad	O
1	24mm fastnøkkel	P
1	13-15mm fastnøkkel	Q
4	Sekskantnøkler 6, 5, 3, 2 mm	R
1	Sekskantnøkkel med håndtak	S
4	M8 gjengede føtter med mutter/skive	T
9	M8 bolter, skiver og én mutter	U
1	Innvendig fleksibel slange	V
1	Bunnplate	W











GENERELLE INSTRUKSJONER FOR 230V-MASKINER

Instruksjonene nedenfor hjelper deg med å arbeide på en god og sikker måte, ivareta din egen og kollegenes sikkerhet og holde verktøy og utstyr i god stand.



ADVARSEL! OPPBEVAR VERKTØY OG UTSTYR UTILGJENGELIG FOR SMÅ BARN!



HOLD ARBEIDSOMRÅDET SÅ RYDDIG SOM PRAKTISK MULIG. BARN MÅ UNDER INGEN OMSTENDIGHETER FÅ ADGANG TIL ARBEIDSOMRÅDET.

Nettdrevne verktøy

• Verktøyet leveres med et montert 13 Amp støpsel.
• Kontroller at kabel og støpsel er uskadde. La ved behov en kvalifisert person utføre reparasjon.
• Ikke bruk verktøyet når eller der det kan bli vått.

Arbeidsplass

• Ikke bruk verktøy drevet med 230V vekselstrøm i oversvømte områder.
• Hold maskinen ren.
• La støpselet være trukket ut til arbeidet skal begynne.
• Trekk alltid i selve støpselet, ikke i kabelen, når du kobler fra.

• Foreta en siste kontroll: Kontroller blant annet at skjæreverktøyet er godt festet i maskinen, og at riktig hastighet og funksjon er valgt.
• Sørg for en behagelig arbeidsstilling og god balanse før du begynner. Ikke strekk deg for langt.
• Bruk egnede verneklær, vernebriller, hansker, masker osv. Bruk alltid hørselvern.
• Har du langt hår, bruk hårnett eller hjelm så håret ikke blir fanget i maskinens roterende deler.
• Vurder å ta av ringer og armbåndsur.
• Vurder også sklisikkert fottøy osv.
• Hvis en annen person skal bruke maskinen, kontroller at vedkommende har nødvendige kvalifikasjoner.
• Ikke bruk maskinen hvis du er trøtt eller distrahert.
• Ikke bruk maskinen i angitte sikkerhetssoner rundt lagre for brannfarlige væsker eller i områder der det kan finnes flyktige gasser.
• Kontroller at skjæreverktøyet har riktig type og størrelse, er uskadd, rent og skarpt. Dette opprettholder ytelsen og reduserer belastningen på maskinen.
• FØLG MED på det som skjer rundt deg, og BRUK SUNN FORNUFT.

GUSTAVSEN
www.gustavsenas.no

SPESIELLE INSTRUKSJONER FOR BORDSAGER

Kontroller at sagbladet er av riktig type for arbeidet. Ikke press sagen. Hvis sagen begynner å stoppe opp, presser du matingen for hardt eller overbelaster sagen.

Kontroller at sagbladet er rent og skarpt.

Harpiks på sagbladet øker friksjonen når det skjærer gjennom treet, og fører til overoppheting. Sløve tenner må arbeide hardere og river trefibrene i stedet for å skjære dem. Også dette fører til overoppheting. Begge forhold belaster maskinen unødvendig utover normal bruk og forkorter levetiden.

Ikke bruk sagblad som er deformert på noen måte.

Ikke fjern sagbladvernet. Spalteknivens utforming tillater ikke slissing eller sporsaging som ikke går gjennom arbeidsstykket. Det er derfor ingen grunn til å fjerne vernet.

FOR DIN EGEN SIKKERHET: BRUK ALDRI BORDSAGEN UTEN AT SPALTEKNIVEN ER MONTERT!

Ikke fjern spaltekniven.

Ikke bruk sagblad med smalere snittbredde enn spalteknivens tykkelse. Kontroller at spaltekniven er riktig justert i forhold til sagbladet og godt festet. Skift bordinnlegget hvis det er skadet eller brukket og ikke lenger støtter trevirket tett inntil sagbladet.

BARN MÅ UNDER INGEN OMSTENDIGHETER FÅ ADGANG TIL ARBEIDSOMRÅDET. OPPBEVAR VERKTØY OG UTSTYR UTILGJENGELIG FOR SMÅ BARN!

KOBLE ET SPONAVSUG TIL SAGEN.

Ikke start sagen mens arbeidsstykket berører sagbladet.

Ikke begynn å sage før sagbladet har nådd full hastighet.

Forsøk aldri å bremse sagbladet raskere etter utkobling ved å presse mot siden av det (med et trestykke?). Følg den gamle snekkerregelen: Hold alltid hendene minst en håndsbredd fra sagbladet. La maskinen være koblet fra strømnettet til arbeidet skal begynne.
Koble alltid fra maskinen når du lar den stå uten tilsyn.

Forlat aldri området ved maskinen før sagbladet har stanset helt.

Ikke utfør vedlikehold, utbedringer, innstilling eller lignende uten at maskinen er koblet fra strømnettet. Fjern alt verktøy som er brukt under innstillingen, fra maskinen, og legg det trygt på plass.

BRUK DEN MEDFØLGENDE SKYVEPINNEN VED SAGING AV SMÅ ARBEIDSSTYKKER.

Ikke kapp på frihånd. Bruk alltid gjæringsanlegget til små arbeidsstykker og skyvevognen til større arbeidsstykker. Ikke kløyv på frihånd. Bruk alltid parallellanlegget til føring.

Ved kløyving av lengre arbeidsstykker kan du støtte, føre og mate trevirket med hendene. Når du nærmer deg sagbladet, må skyvepinnen være klar, og du må bruke den.

Husk at skyvekraften skal virke mellom sagbladet og anlegget, tett inntil anlegget. Bruk den frie hånden til å støtte og føre arbeidsstykket på den andre siden av sagbladet, minst 100mm fra det. Hvis arbeidsstykket ikke strekker seg minst 100mm ut på den andre siden av sagbladet, trenger det muligens ikke føring eller støtte.

ADVARSEL! HVIS SAGEN KILER SEG FAST: SLÅ AV UMIDDELBART!

Kontroller at arbeidsstykket ikke inneholder fremmedlegemer som gamle spiker, skruer, småstein osv. Bruk om nødvendig en stålbørste på trevirket før bearbeiding.

TEKNISKE DATA

Art.nr.	111810
Modell	AW254TS
Bruksområde	Verksted
Effekt	1,5 kW 50 Hz 230 V enfas
Sagbladdiameter/boring	254 mm / 30 mm
Sagbladvinkel	0° til 45°
Sagbladhastighet	3 000 o/min
T-spor, mål	19 mm x 9,5 mm (3/4” x 3/8”)
Maks. skjærehøyde ved 45°	56 mm
Maks. skjærehøyde ved 90°	80 mm
Maks. skjærebredde med anlegg	430 mm med høyre sidebord
Bordmål	485 x 680 mm
Bordhøyde	900mm
Bordmål med forlengelser	1060 x 900 mm
Avsugsutløp	100 mm og 63 mm
Min. påkrevd luftmengde	1 000 m³/t
Utvendige mål L x B x H	1 070 x 1 230 x 1 200 mm
Vekt	109 kg

MONTERING

ADVARSEL! SAGEN ER TUNG. FÅ HJELP FØR DU LØFTER!

MERK: Hvis understell eller skap er kjøpt, monter dette først, se side 12-13. Fest deretter understellet til sagen før du flytter sagen og setter den oppreist.

1. Få hjelp til å løfte sagen (A) ut av esken og opp på en egnet arbeidsflate. Løsne de to settskruene i håndhjulene (D), og skyv hvert hjul inn på akselen. Trekk settskruene lett til for å feste hjulene, se fig 01-02. Kontroller at skruene klemmer mot den maskinerte flaten på akselen. Før de gjengede låseknottene gjennom midten av hvert håndhjul og trekk til for hånd.

Fig 01-02

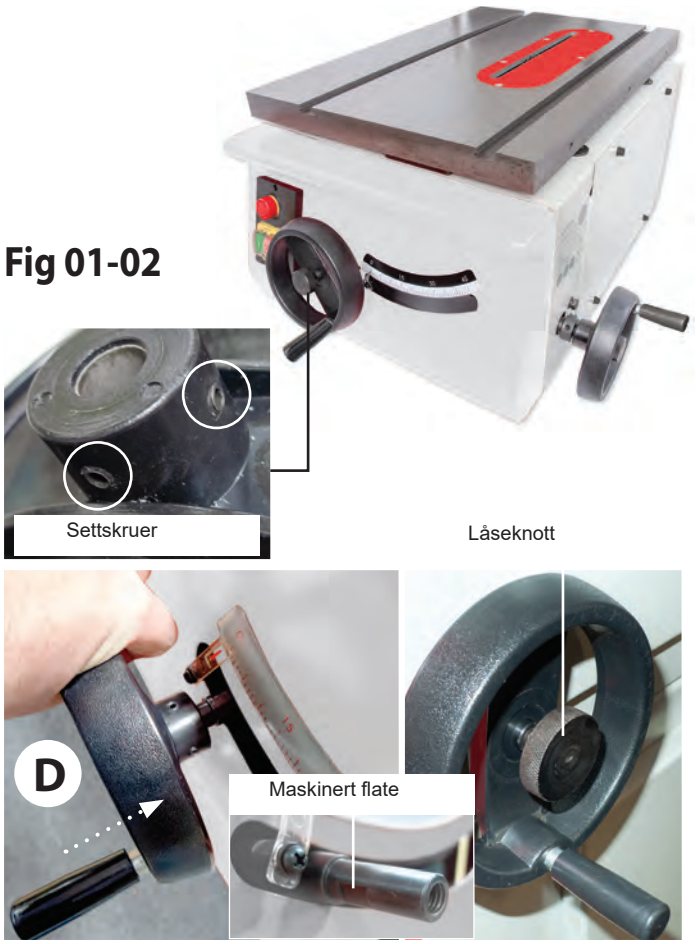

Fig 03-04-05

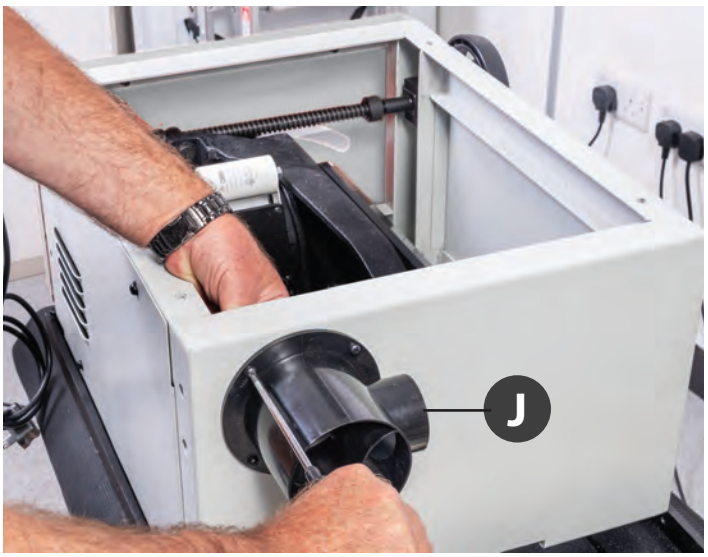

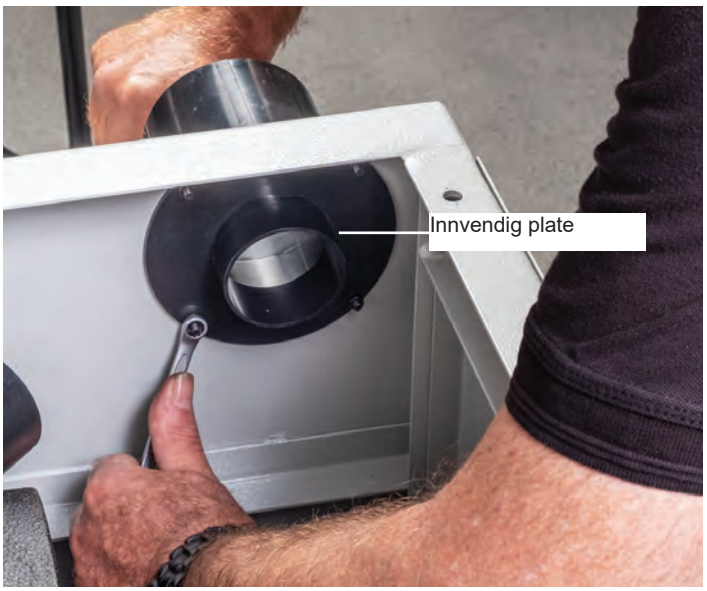

2. Løsne og fjern skruer, skiver og muttere for å skille de to delene av avsugshuset (J). Plasser den innvendige monteringsplaten over utsparingen for avsugsutløpet i maskinen. Gjenta med det utvendige huset, rett inn hullene og sett skruene tilbake for å feste enheten (J), se fig 03-04-05.

Fig 06-07

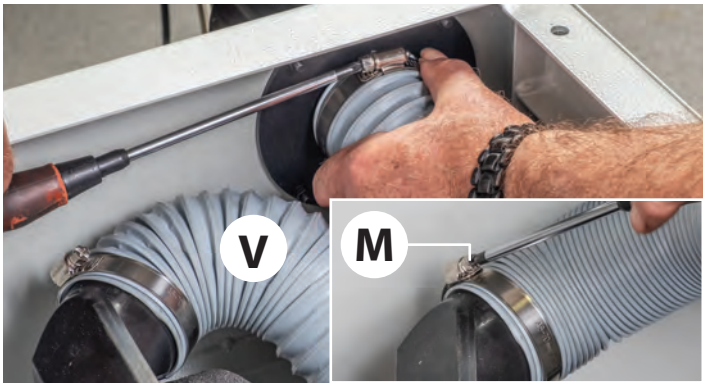

3. Finn den innvendige fleksible slangen (V) og to slangeklemmer (M). Tre en klemme over hver slangeende og fest slangen over avsugsutløpene, se fig 06-07.

Fig 08

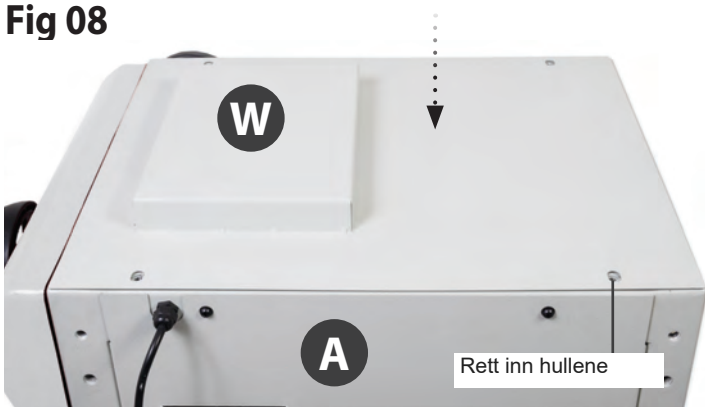

4. Legg bunnplaten (W) på undersiden av sagen (A), og rett inn hullene som vist i fig 8. Finn de fire gjengede føttene (T), og skru én fot inn i hvert av de gjengede hullene i hjørnene av understellet, se fig 09 nedenfor. Føttene skal ikke brukes hvis sagen monteres på understellet med ben.

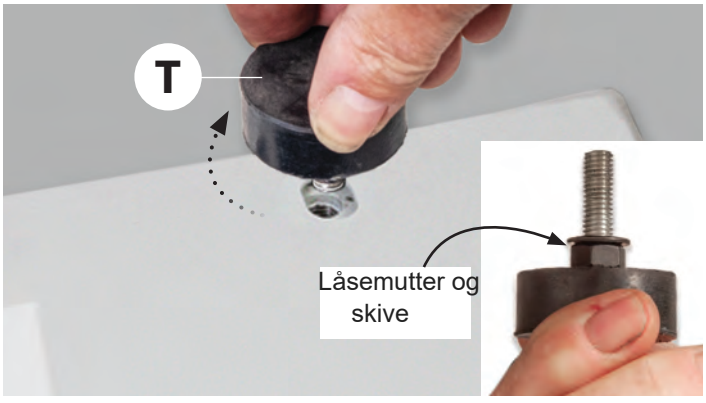

FÅ HJELP TIL Å SNU SAGEN!

5. Sett sagen ned. Finn sidebordene og det bakre forlengelsesbordet (B-C) samt M8 bolter og skiver (U). Rett inn hullene i sidebordet (B) med de gjengede hullene på siden av støpejernsbordet. Før boltene med skiver (U) gjennom hullene og fest sidebordet (B) til støpejernsbordet, se fig 10-11-12.

Fig 10-11-12





Fig 13-14-15





6. Gjenta fremgangsmåten for venstre og bakre forlengelsesbord (C). Merk: Rett inn de maskinerte sporene i bordet med 19mm T-sporene for gjæringsanlegget i støpejernsbordet. Fest begge forlengelsesbordene sammen, se fig 13-14-15.

Fortsetter på neste side ...

Fig 16-17

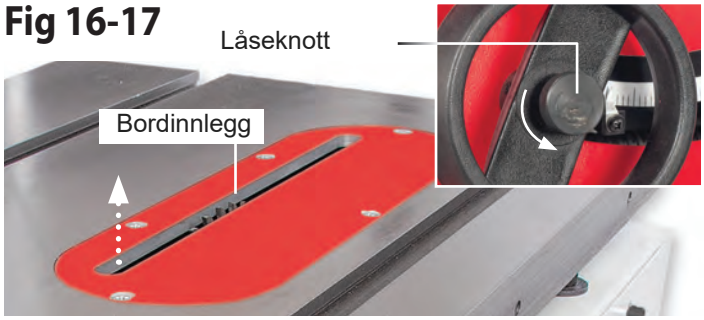

7. Løsne først låseknotten på håndhjulet for høydejustering. Fjern de fem stjerneskruene som holder bordinnlegget, og legg dem trygt til side, se 16-17. Hev sagbladet helt ved å dreie håndhjulet mot klokken.

8. Finn spaltekniven (H). Løsne de to mutterne som holder spalteknivens klemplater. Skyv spaltekniven ned mellom platene og trekk lett til så den holdes på plass. Kontroller at avstanden mellom spalteknivens spiss og sagbladet er 3-8mm. Juster de fire settskruene på motsatt side av klemplaten slik at spaltekniven flukter med sagbladet. Trekk til mutterne for å feste spaltekniven, se fig18-19-20. Juster nivelleringsskruene i bordinnlegget slik at det ligger i plan med hovedbordet, se fig 21. Fest bordinnlegget igjen.

Fig 18-19-20-21

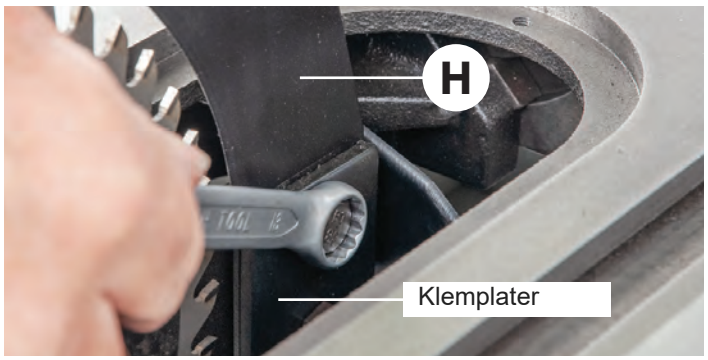

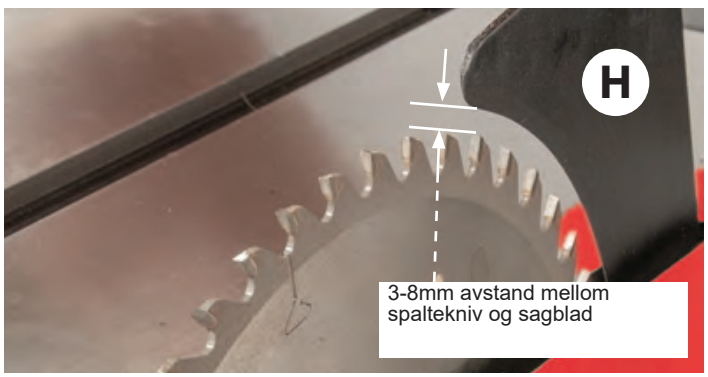

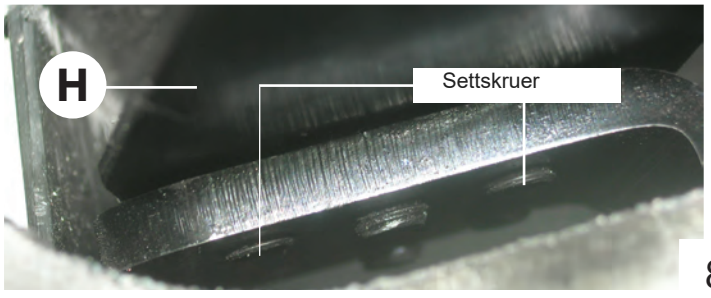

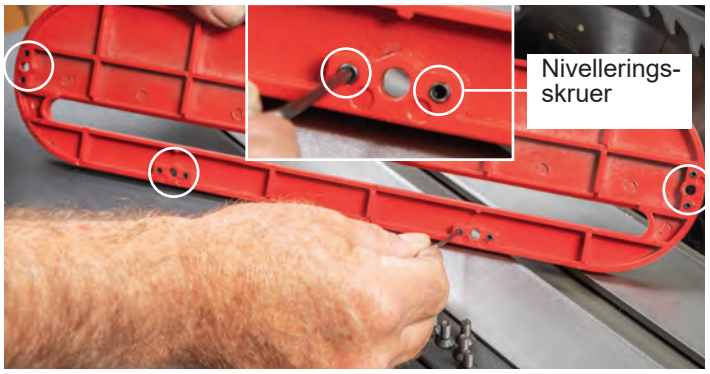

9. Finn det øvre sagbladvernet (K), den fleksible slangen (L) og slangeklemmene (M). Løsne det justerbare klemhåndtaket på vernet. Før sporet bak på vernet (K) over spaltekniven, og før pinnebolten inn i det buede sporet i spaltekniven. Trekk til håndtaket, se fig 22.

Fig 22



MERK: IKKE TREKK FOR HARDT TIL. DET ØVRE SAGBLADVERNET ER AV PLAST OG KAN SKADES!

10. Finn den fleksible slangen (L), og tre en slangeklemme (M) over den ene enden. Tre slangen over avsugsutløpet på det øvre sagbladvernet (K) og trekk til klemmen. Tre den siste klemmen over motsatt slangeende. Tre slangen over avsugshuset (J) og trekk til, se fig 23-24.

Fig 23-34





Fig 35



11. Finn fire M8 bolter med skiver/muttere (U) og anleggsskinnen med skala (G). Før to bolter med skiver opp gjennom hullene under enden av sidebordet (B), og skru lett på to bolter. Sett de to siste boltene med skiver i de gjengede hullene under støpejernsbordet, se fig 35. Merk: La det være nok klaring mellom bordene og boltene til neste trinn.

12. Rett inn de maskinerte sporene i anleggsskinnen (G) med boltene, og skyv skinnen opp mot bordene. Trekk boltene lett til for å feste skinnen, se fig 36-37.

Fig 36-37

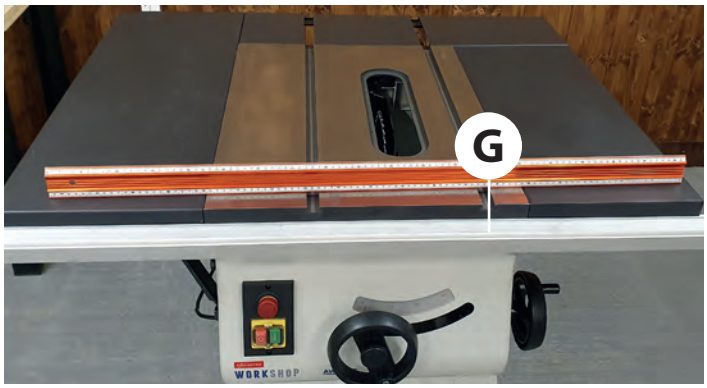



13. Finn parallellanlegget (E). Senk klemenheten ned over anleggsskinnen (G), og trykk låsehåndtaket ned for å feste det, se fig 38.

14. Finn anleggsprofilen (F). Før de to T-boltene som er montert i parallellanlegget (E), inn i profilens T-spor. Trekk vingeknottene lett til, se fig 39.
Merk: Profilen (F) kan monteres i to stillinger, se fig 40.

Fig 38-39-40



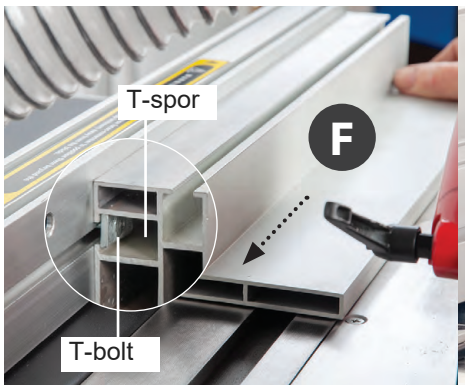





15. Finn slangeholderen (I), og fest den til sidebordet (B) med en M8 bolt, skive og mutter (U). Før slangen (L) inn i slangeholderen, se fig 41.

Fig 41

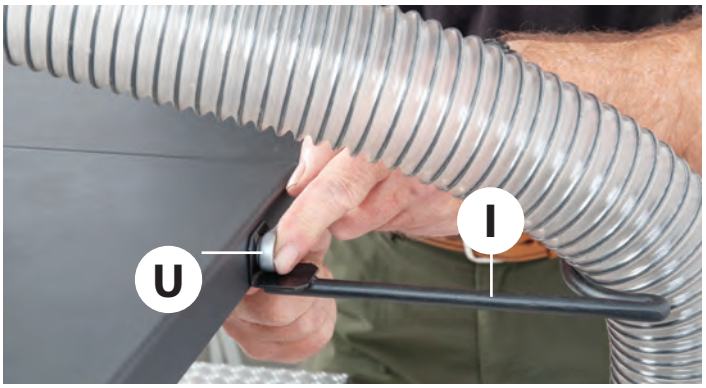

16. Legg en rettholt over bordene, kontroller at de ligger i plan, og juster til dette er riktig.

Fortsetter på neste side ...

MONTERING AV UNDERSTELL

Finn alle delene på side 04 og monter som vist nedenfor.

Trinn 1



Trinn 2

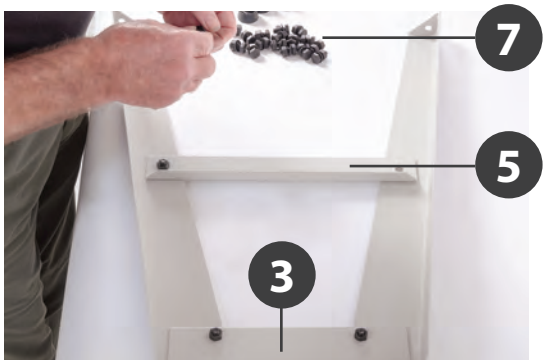

Trinn 3





Trinn 4



Montere understellet på sagen

Fjern parallellanlegget, det øvre sagbladvernet og slangen. Senk sagbladet under bordflaten. Få hjelp til å snu sagen (A), og fjern de fire gummiføttene (T). Legg bunnplaten (W) oppå og rett inn hullene som vist i trinn 5. Senk understellet ned på sagen, rett inn hullene og fest med sylinderskruene og skivene (19). Sett enheten oppreist på gulvet, se trinn 6.

Trinn 5

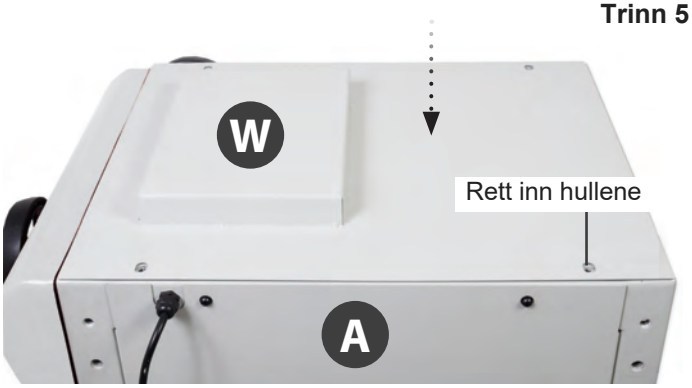



Trinn 6





ILLUSTRASJONER OG DELBESKRIVELSER



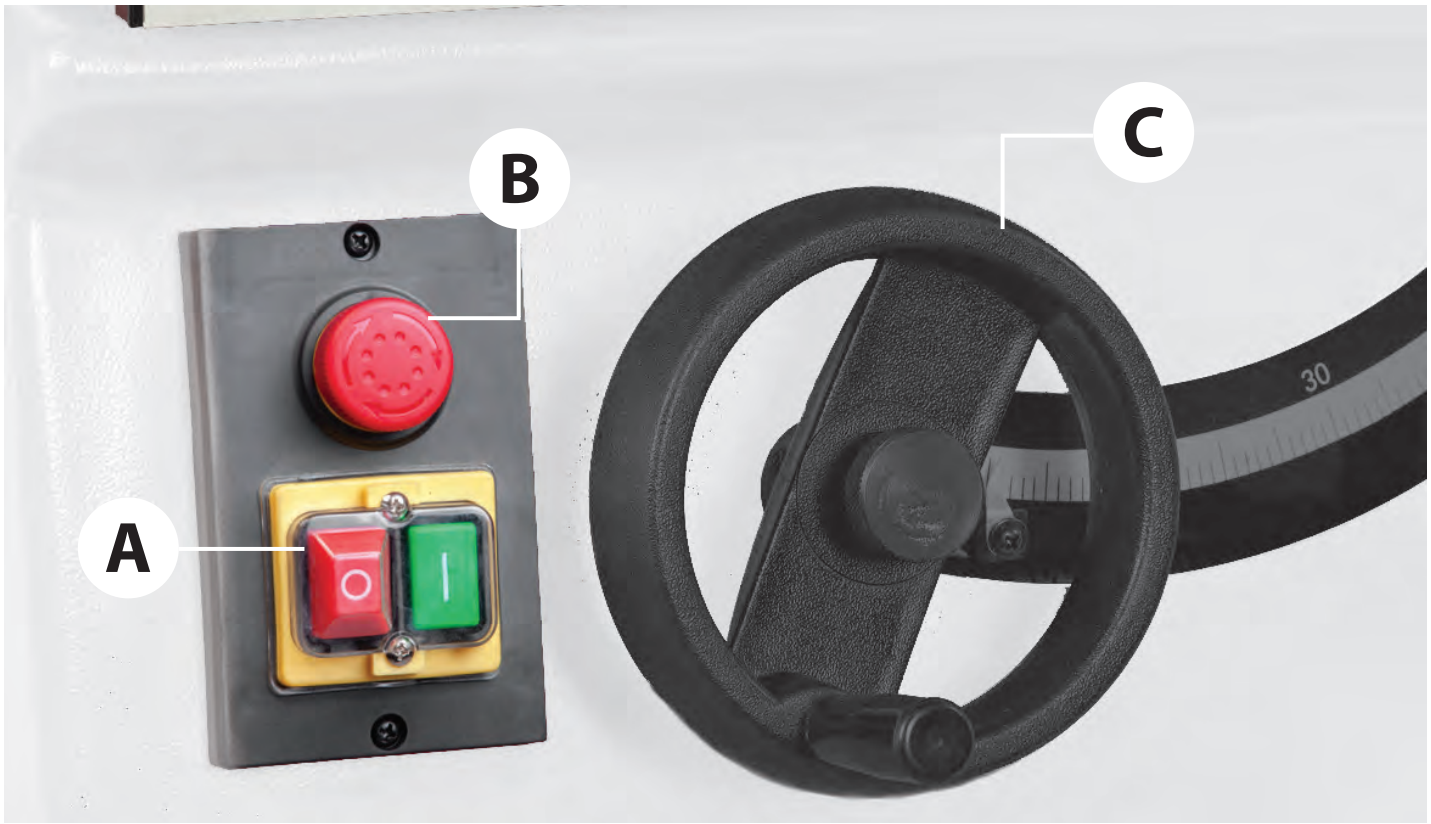

Av/på-bryter (A), nødstoppknapp (B)
Håndhjul for høydejustering (C)

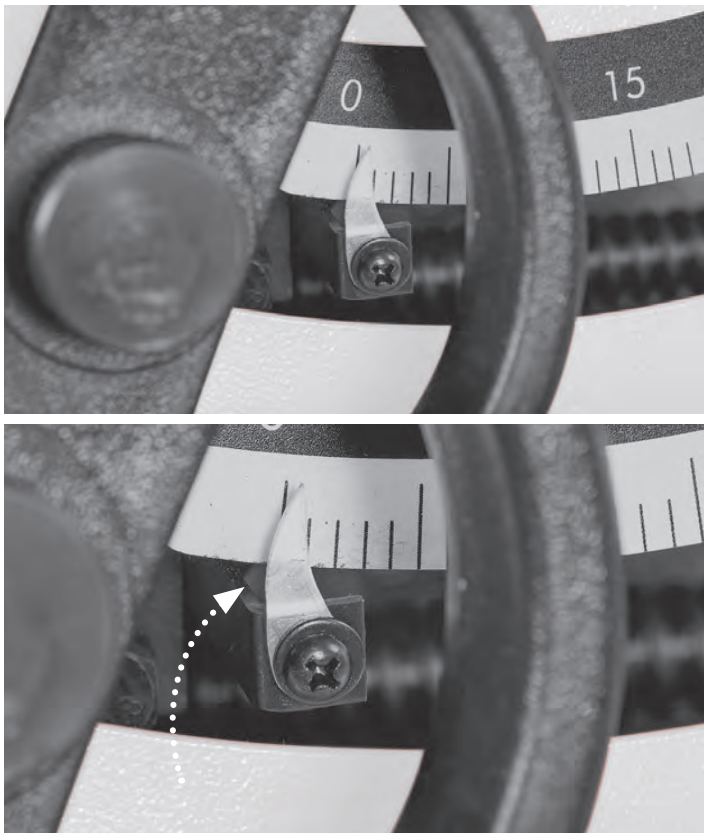

Viser for vinkelinnstilling og justeringsskrue

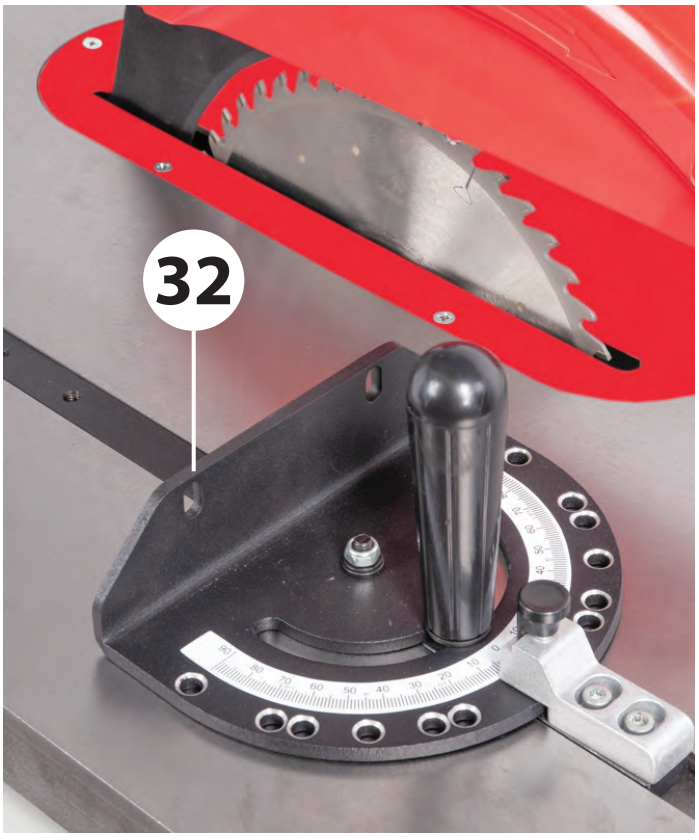

Gjæringsanlegg 104928 (tilleggsutstyr)



100mm avsugshus



Parallellanleggets forstørrelsesglass
og indeksmerke

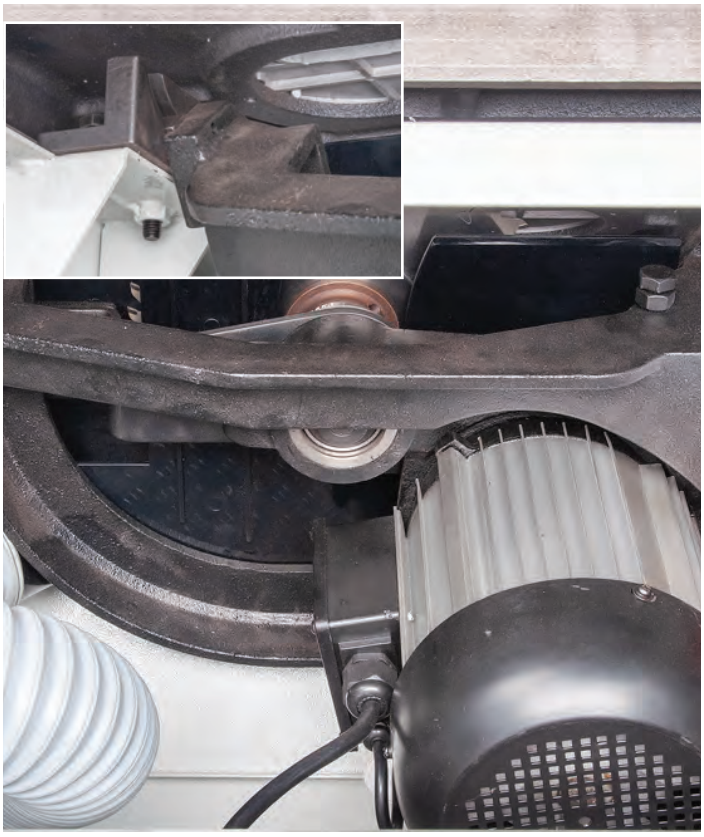

Motor og sagenhet



Bordinnlegg 104933 (tilleggsutstyr)
gir bedre støtte ved saging
av tynne strimler

Spaltekniven

1. Hev sagbladet helt. Fjern det øvre sagbladvernet (K) og bordinnlegget, og legg dem trygt til side, se fig 71-72.

Fig 71-72



2. Løsne spaltekniven (H) med fastnøkkelen. Kontroller at avstanden mellom spalteknivens spiss og sagbladet er 3-8mm. Juster de fire settskruene på motsatt side av klemplaten slik at spaltekniven flukter med sagbladet. Trekk til mutterne for å feste spaltekniven. MERK: Kontroller at spaltekniven er parallell med sagbladet ved å legge anlegget inntil begge, se fig 73-74.

Fig 73-74

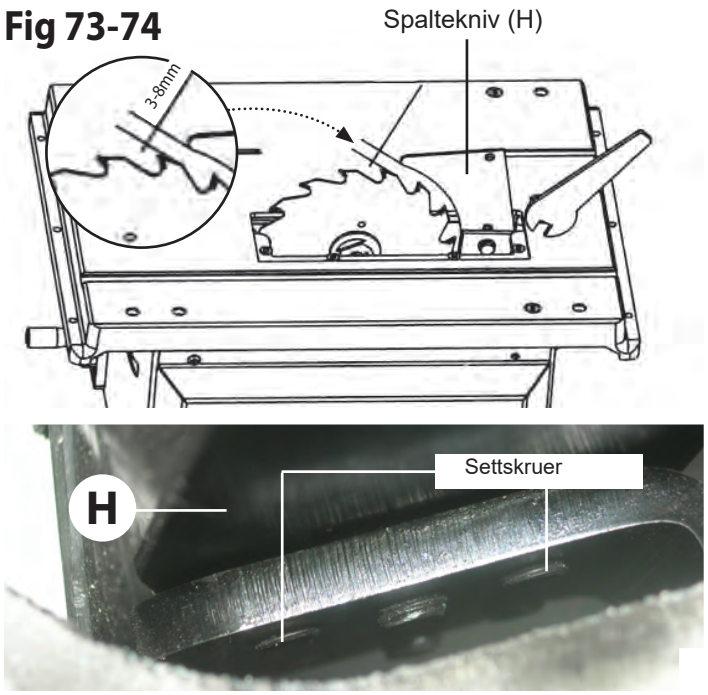

Innstilling av parallellanlegg og skala

KONTROLLER AT SAGBLADET STÅR VINKELRETT PÅ BORDET, OG AT ANLEGGET STÅR VINKELRETT PÅ SAGBLADET!

Anleggsskalaen er ikke forhåndsmontert på skinnen og må limes på. MERK: Før du limer skalaen på, kontroller at bordet og anleggsenheten står vinkelrett på sagbladet. Følg instruksjonene nedenfor.

1. Fjern det øvre sagbladvernet (K), anleggsprofilen (F) og T-boltene. Legg dem trygt til side. Rett inn anlegget (E) med kanten av bordets T-spor og trykk låsehåndtaket ned, se fig 75-76.

Fig 75-76

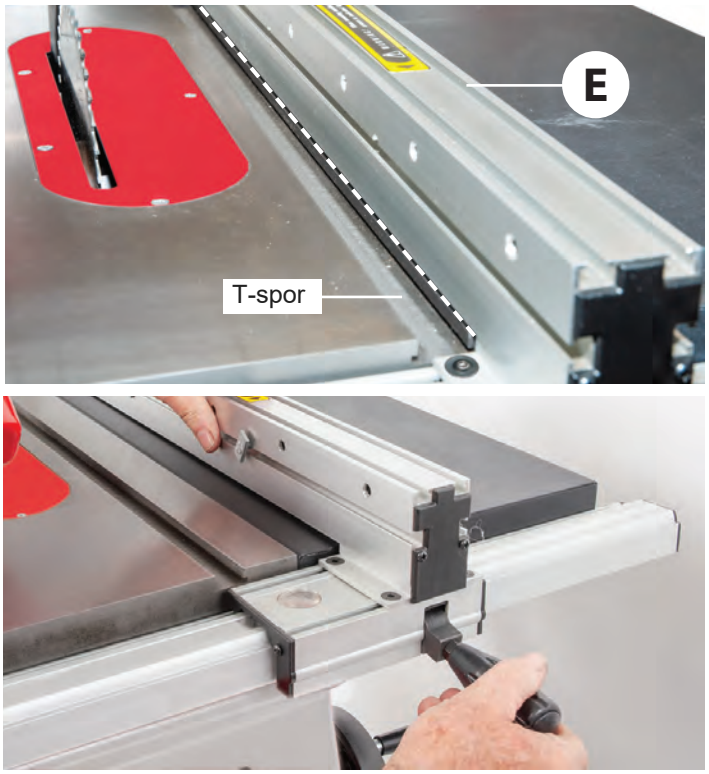

2. Kontroller at anlegget er parallelt med T-sporet. Hvis justering er nødvendig, løsne de fire sekskantskruene på hver side av anleggsenheten og rett inn anlegget, se fig 77. Trekk til sekskantskruene igjen.

Fig 77

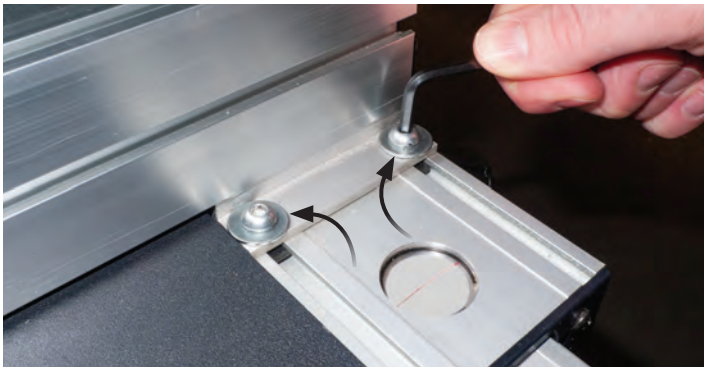

Fig 78



3. Legg anlegget inntil sagbladet og lås det, se fig 78.

4. Marker posisjonen på anleggsskinnen med en blyantstrek, se fig 79.

Fig 79



5. Bruk stållinjal eller skyvelære til å måle avstanden mellom viseren og blyantstreken. Fjern anlegget og marker den andre posisjonen på skinnen, se fig 80-81-82.

Fig 80-81-82

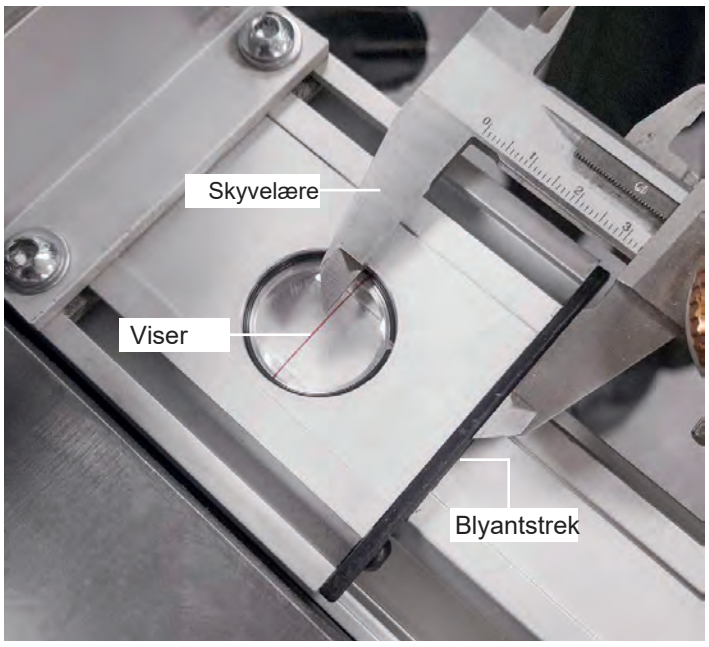

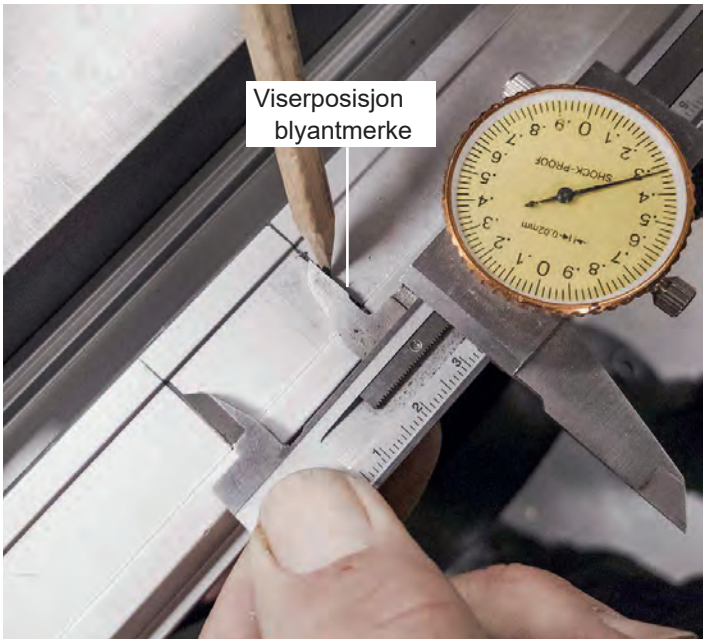



6. Finn skalabåndet og trekk av beskyttelsespapiret. Rett inn skalaens nullstrek med blyantmerket for viseren, og lim skalabåndet forsiktig fast, se 83-84.

Fig 83-84

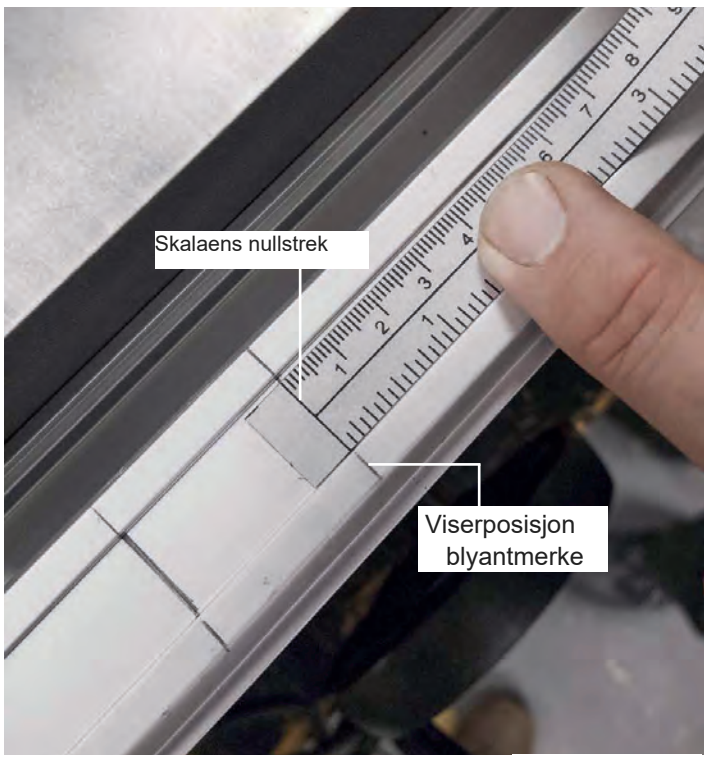



7. Skjær av overskytende skalabånd ved enden av anleggsskinnen, se fig 85.

Fig 85



8. Sett anlegget tilbake og legg det inntil sagbladet. Viseren i forstørrelsesglasset skal vise null på anleggsskinnen, se fig 86-87.

Fig 86-87-88

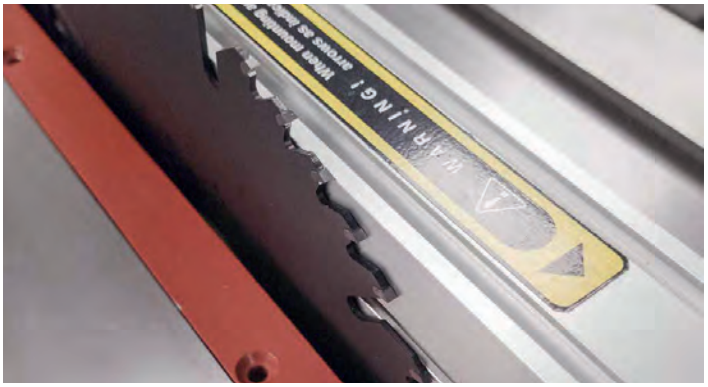





Anleggsprofil

Anleggsprofilen kan flyttes fra stående til liggende stilling for føring av tynne arbeidsstykker. Løsne de to vingeknottene som holder profilen, ta den av og legg den horisontalt. Monter profilen igjen som før, se fig 89-90. Skyv profilen til endeflaten er på linje med midten av sagbladet, og trekk til de to vingeknottene.

Fig 89-90

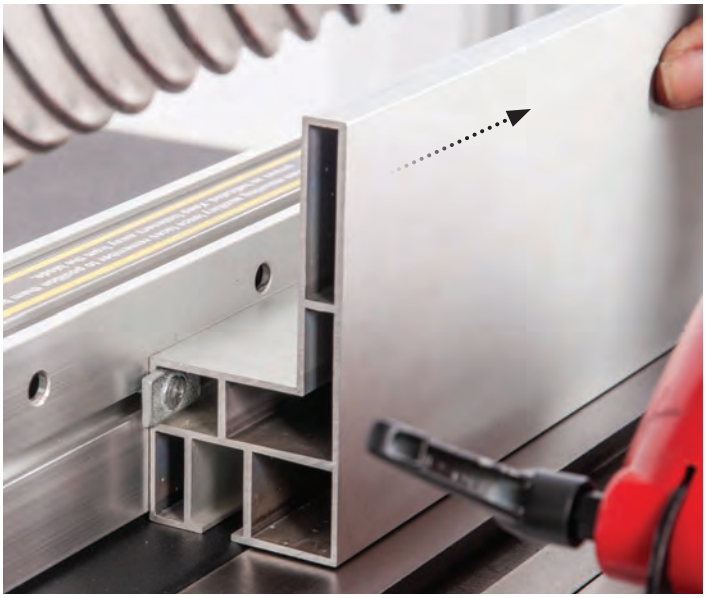

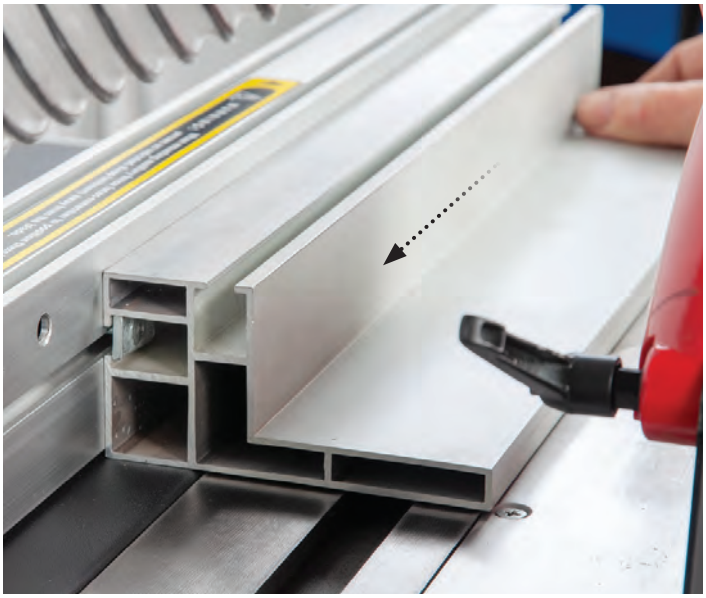

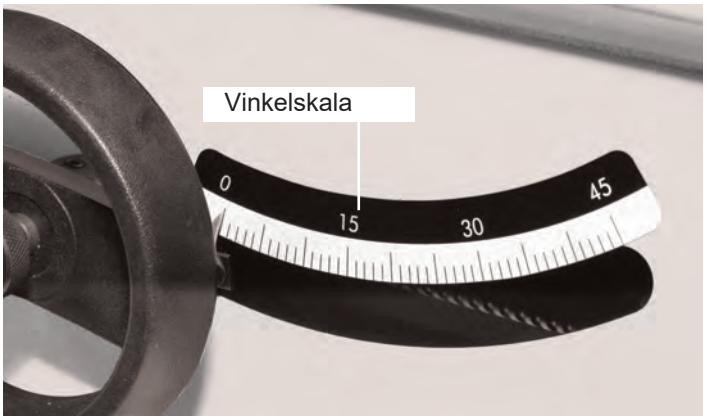

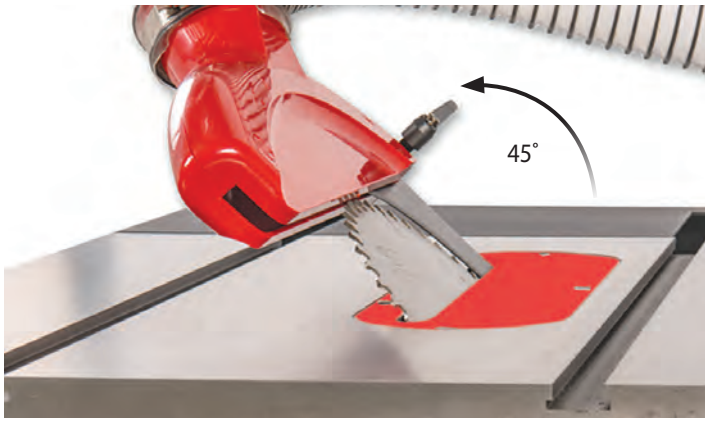

Justere skjærehøyden

Løsne låseknotten og juster sagbladhøyden med håndhjulet for høydejustering, se fig 91, slik at sagtennene stikker opp gjennom arbeidsstykket.

Fig 91



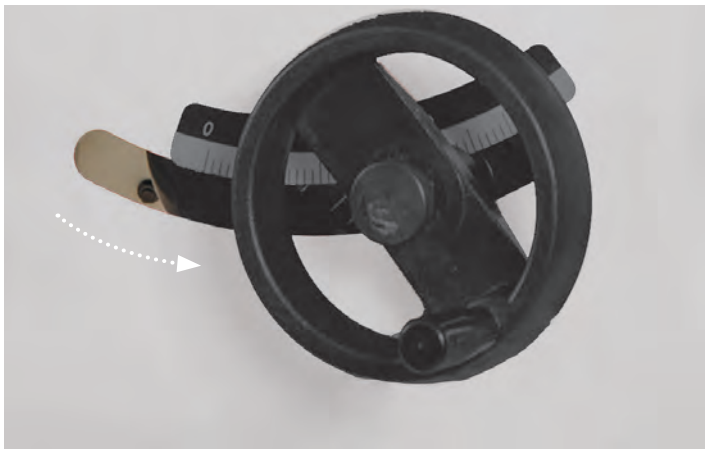

Justere sagbladets vinkel

Løsne låseknotten midt i håndhjulet (a) på siden av sagen. Drei med klokken for å vippe sagbladet opptil 45˚, som vist på skalaen, se fig 92-93-94.

Fig 92-93-94

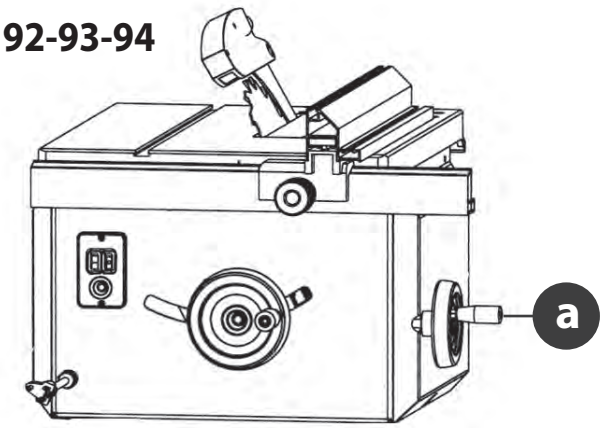

GUSTAVSEN
www.gustavsenas.no

MERK: FØR DU BRUKER SAGEN, KONTROLLER AT ALT ER SIKRET OG FESTET, OG AT ALT VERKTØY ER FJERNET FRA ARBEIDSOMRÅDET!

KONTROLLER AT SAGBLADET ER SKARPT, IKKE MANGLER TENNER OG ER FRITT FOR HARPIKS OSV. RENGJØR VED BEHOV. KONTROLLER AT SAGBLADET ER GODT FESTET OG IKKE SITTER LØST!

KOBLE ET SPONAVSUG TIL SAGEN.

BARN MÅ UNDER INGEN OMSTENDIGHETER FÅ ADGANG TIL ARBEIDSOMRÅDET. OPPBEVAR VERKTØY OG UTSTYR UTILGJENGELIG FOR SMÅ BARN!

KOBLE SAGEN TIL STRØMNETTET!

Prøvekjør maskinen kort ved å slå raskt PÅ og AV for å kontrollere at alt er i orden. Hvis alt er tilfredsstillende, er bordsagen klar til bruk.

Mate arbeidsstykket for hånd

Start sagen og vent til den har nådd full hastighet. Mat trevirket langsomt gjennom med begge håndtakene til det er bak spaltekniven. Hold hendene godt unna sagbladet, og bruk skyvepinne til små arbeidsstykker. Slå av sagen, vent til sagbladet har stanset helt, og fjern trevirket, se fig 95-96-97.

Fig 95-96-97

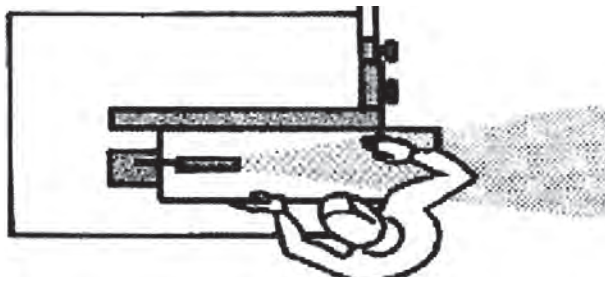

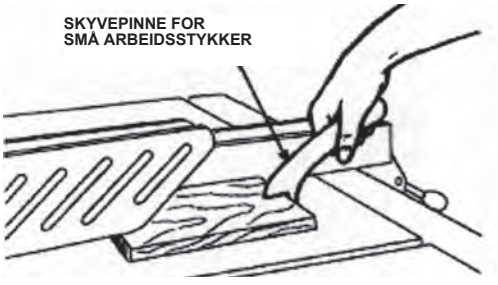



MERK: Fest større trestykker til bordet med nedholderklemmen.

Sage smale arbeidsstykker

Bruk den lave, flate siden av anleggsprofilen (F) til å sage tynt trevirke som er smalere enn 120mm. Merk: Bruk skyvepinne.

Gjæringsanlegg som tilleggsutstyr

Gjæringsanlegget (32) kan monteres på begge sider av sagbladet i de to 19mm T-sporene i støpejernsbordet. Gjæringsanlegget kan vinkles fra 90˚ til 45˚, se fig 98-99-100.

Fig 98-99-100



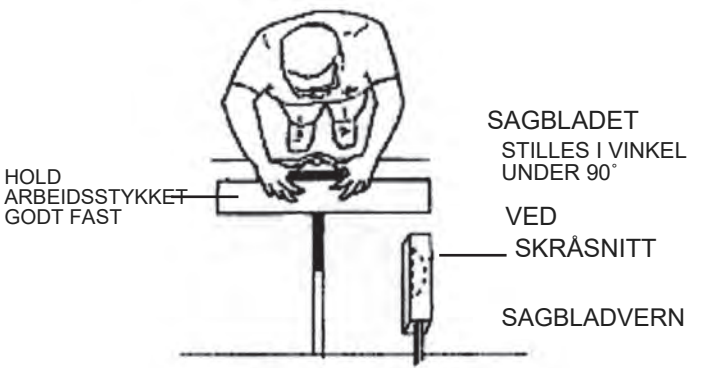

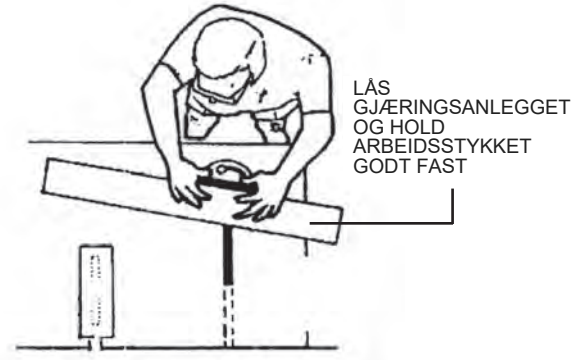

KOBLE MASKINEN FRA STRØMNETTET!

1. Hev sagbladet helt og fjern det øvre sagbladvernet. Skru ut de fem stjerneskruene som fester bordinnlegget, legg dem forsiktig til side og fjern bordinnlegget, se fig 101-102.

Fig 101-102

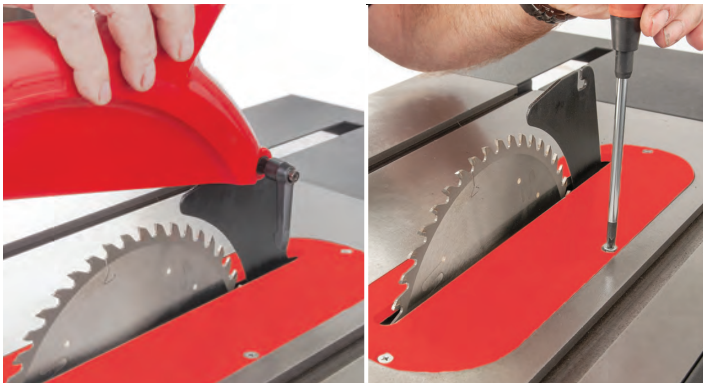

2. Drei sagbladet til hullet (a) for låsestangen er synlig, og sett sagbladets låsestang (O) inn i hullet, se fig 103-104.

Fig 103-104

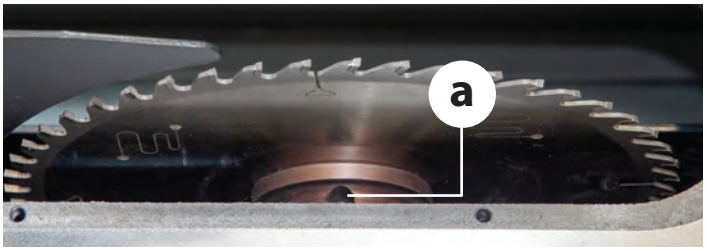

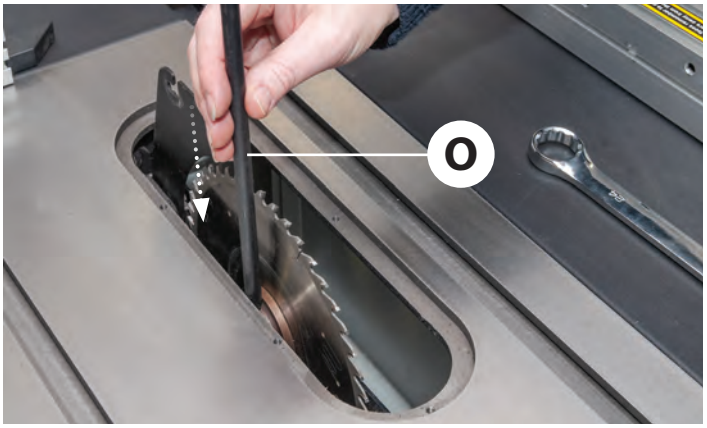

3. Hold låsestangen (O), og løsne og fjern mutteren med 24mm fastnøkkelen (P), se fig 105-106. Fjern sagbladskiven (b) og sagbladet, og legg dem til side, se fig 107-108.

4. Rengjør maskinen grundig innvendig, inkludert avsugskanalene. Kontroller at det nye sagbladet er skarpt og uten skader eller manglende tenner. Monter det nye sagbladet med tennene vendt mot maskinens forside. Sett sagbladskiven på akselen, skru på mutteren

Fig 105-106-107-108

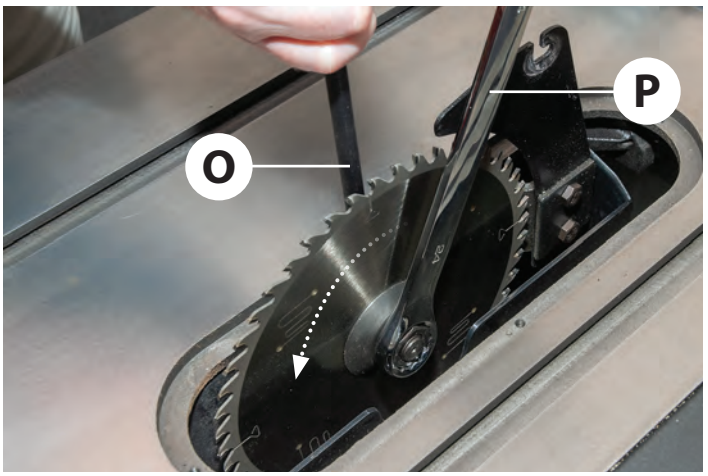

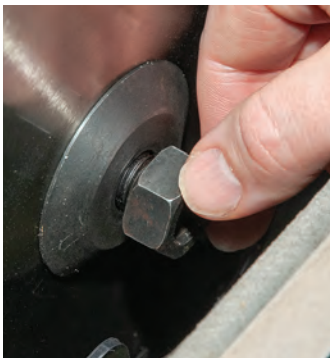

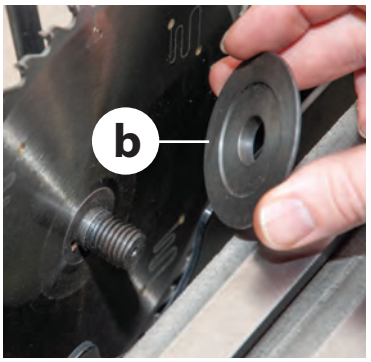



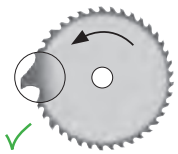

Tenner vendt fremover

og trekk til for hånd. Kontroller at sagbladet sitter riktig.
5. Trekk til mutteren mens du holder akselen i ro med låsestangen (O). Kontroller at spaltekniven flukter med sagbladet og er riktig plassert. Sett inn bordinnlegget og fest det med stjerneskruene. Monter det øvre sagbladvernet igjen. Når alt er i orden, drei sagbladet én omdreining for hånd for å kontrollere at det ikke tar borti noe.

6. Koble maskinen til strømnettet igjen. Prøvekjør kort ved å slå raskt PÅ og AV for å kontrollere at alt er i orden. Hvis alt er tilfredsstillende, kan du fortsette å bruke maskinen.

Fig 109-110

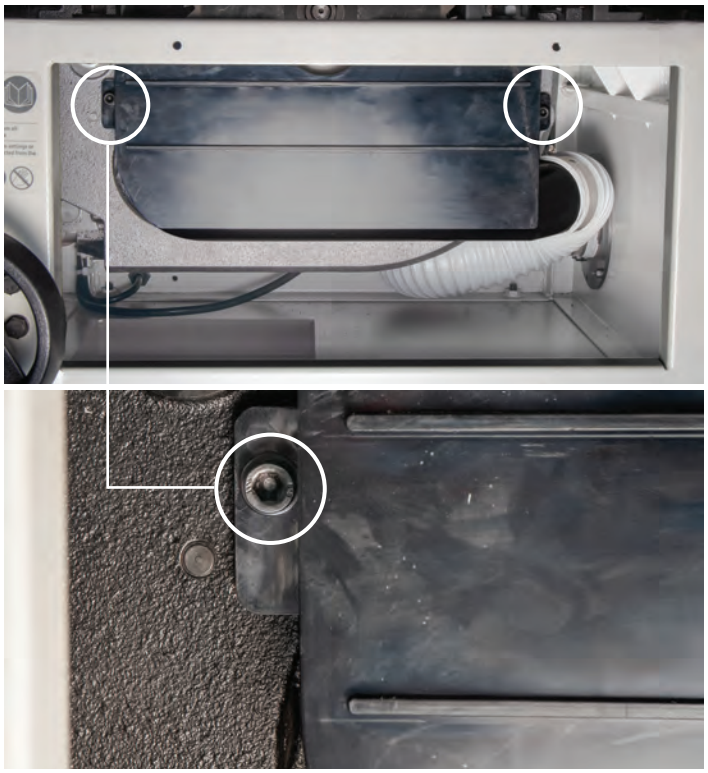

1. Hold sagen så ren og fri for oppsamlet sagflis som praktisk mulig. Ta regelmessig av avsugsdekselet ved å fjerne inspeksjonsluken på siden av maskinen og løsne de to sekskantskruene på hver side av dekselet, se fig 109-110. Støvsug og rengjør sagkassen og avsugshuset. Fjern harpiks i sagkassen med et egnet harpiksfjerningsmiddel.

2. Rengjør de gjengede drivakslene til høyde- og vinkeljusteringen, se fig 111. Kontroller samtidig remdriften. Kontroller at remmen og remskivene ikke har fått en glatt hinne av harpiks. Kontroller remstrammingen, se fig 112. Hvis remmen er blitt slakk, løsne motorens sekskantbolter og skyv motoren ned, se fig 113. Trekk til sekskantboltene igjen.

Fig 111-112-113

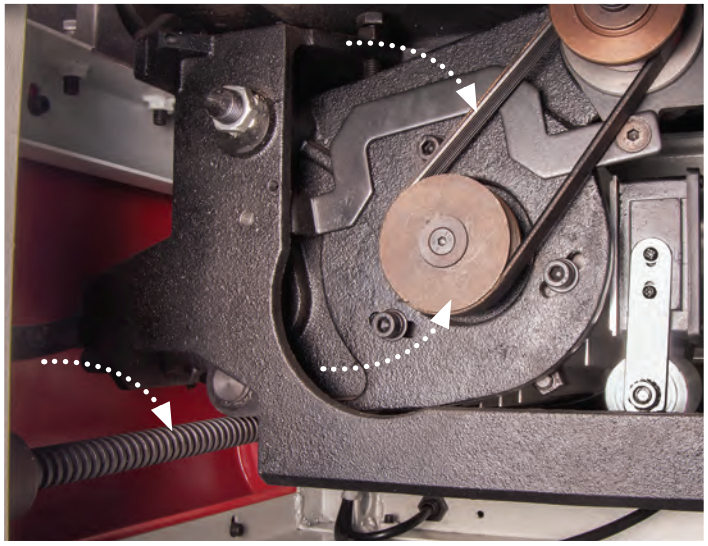

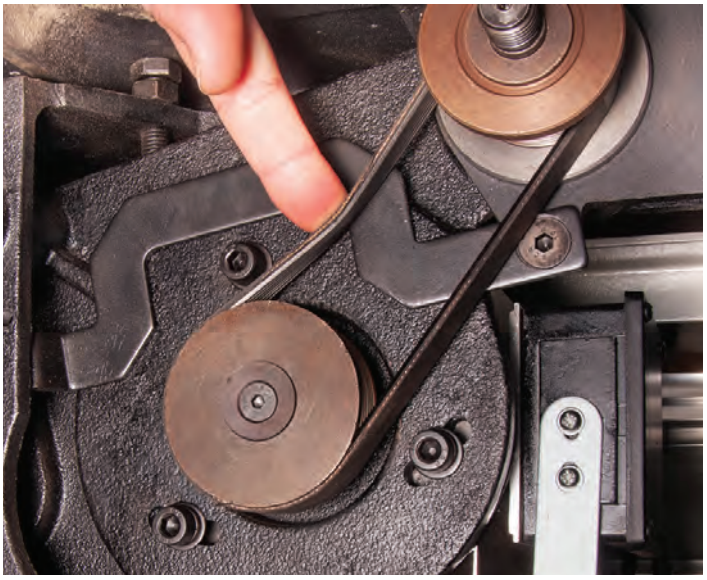

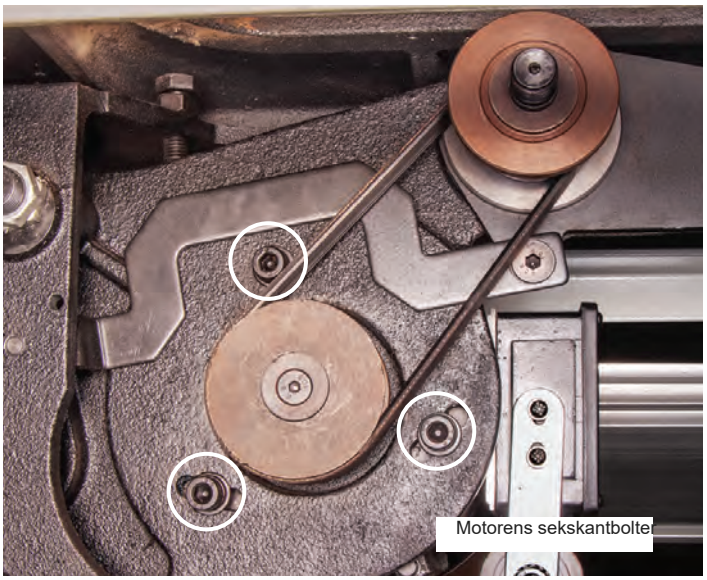

3. Kontroller sagbladet regelmessig for avskallede, manglende eller skadde tenner osv. Fjern harpiks fra sagbladet, spaltekniven osv., se fig 114.

Fig 114





4. Når du er ferdig med å bruke sagen, rengjør over og under arbeidsbordet og tørk av sagen. Hvis sagen ikke skal brukes på en stund, påfør «Ambersil Dry PTFE Film Antistick», spray, art.nr. 952137, på arbeidsbordet, sagbladet og gjengene til vinkel- og høydejusteringen. Dekk sagen med et støvtrekk.


GUSTAVSEN
www.gustavsenas.no

111810 Skisse A

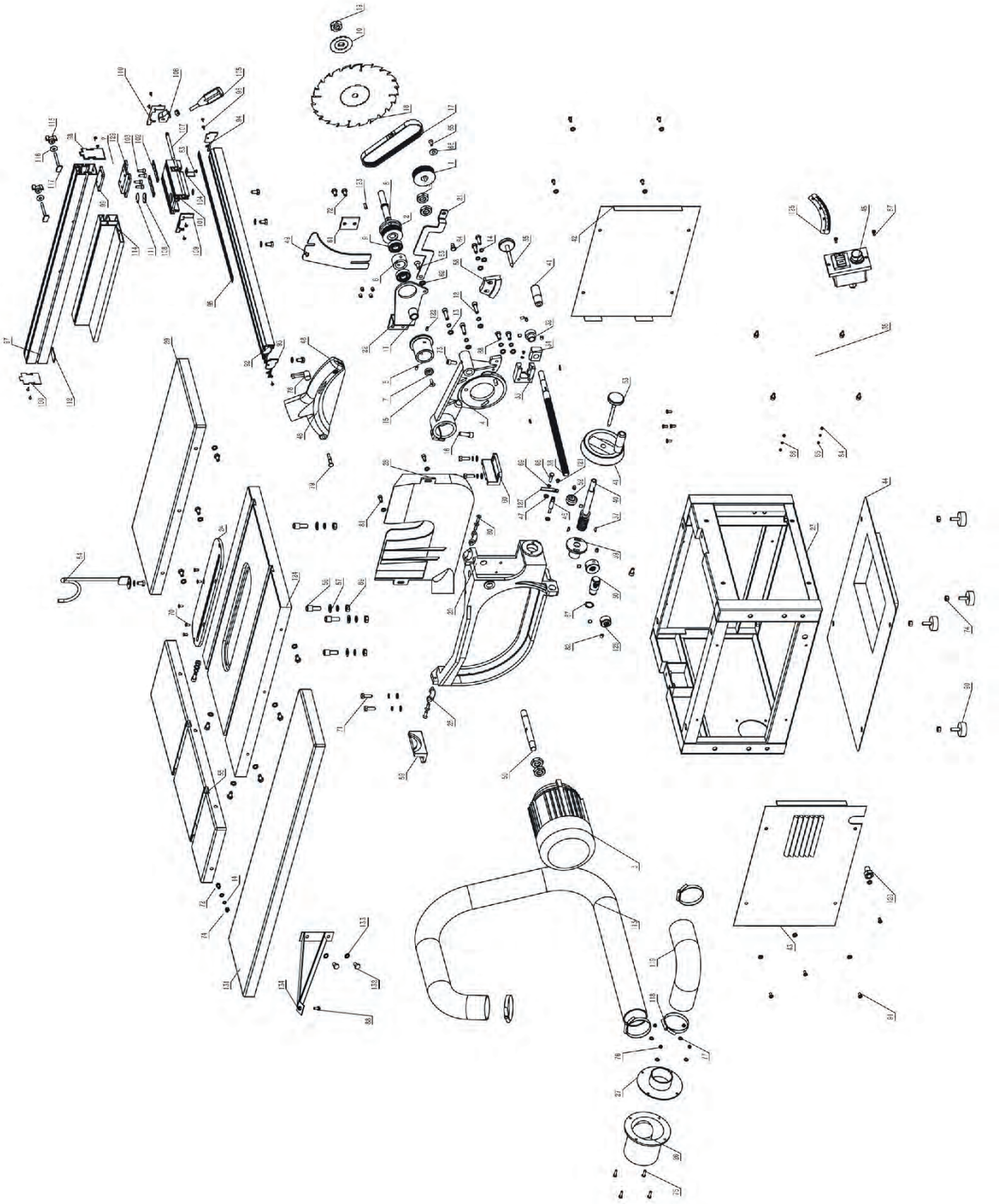

SPRENGSKISSER OG DELELISTER

111810 Skisse A

Nr.	Beskrivelse
1	Motorremskive
2	Remskive
3	Motor
4	Akselfeste
5	Sagbladhylse
6	Foring for sagaksel
7	Endeforing for sagaksel
8	Sagaksel
9	Lager 6203
10	Ytre sagbladskive
11	Foring for sagaksel
12	Sylinderskrue med innvendig sekskant M8 x 30
13	Skive 8
14	Fjærskive 8
15	Stjerneskrue M6 x 20
16	Sylinderskrue med innvendig sekskant M10 x 30
17	Multiribberem
18	Sagblad
19	M16 mutter
20	Svingbrakett
21	Forbindelsesstang for spaltekniv
22	Spalteknivbrakett
23	Maskinhus
24	Bordinnlegg
25	Svingblokk
26	Kobling B
27	Kobling A
28	Sagbladvern
29	Høyre sidebord
30	Mutter for justeringsspindel
31	Stoppkrage
32	Stopp A
33	Monteringsfeste A
34	Angel Connection Knob
35	Låseknott A
36	Justeringsspindel
37	Halvmånekile 3 x16
38	Frontpanel
39	Monteringsfeste B
40	Spindel for høydejustering
41	Håndhjul
42	Høyre panel
43	Venstre panel
44	Bunnpanel
45	Bryter
46	Viserblokk
47	Skive 6mm
48	Sagbladvern
49	Spaltekniv
50	Motoraksel
51	Tynn mutter M16 x1.5
52	Stopp B
53	Låseknott B
54	Slangestøtte
55	Bakre forlengelsesbord
56	Trinnskrue
57	Stor skive 10
58	Tannhjul for høydejustering
59	Monteringssokkel A
60	Monteringssokkel B
61	Klemplate for spaltekniv
62	Skive 10
63	Innvendig sekskantskrue M8 x 20
64	Trekkstangaksel
65	Innvendig sekskantskrue M6 x 15
66	Motorunderlag
67	Låsering for aksel D=20
68	Sekskantbolt M6 x 25
69	Fjærskive 6
70	Innvendig sekskantskrue M5 x 12
71	Sekskantbolt M8 x 25
72	Sekskantbolt M8 x 16
73	Innvendig sekskantskrue M8 x 20
74	Sekskantmutter M8
75	Stjerneskrue med linsehode M5 x 20
76	Sekskantmutter M5
77	Skive 5
78	Justerbart klemhåndtak
79	Bolt for sagbladvern
80	Stjerneskrue M6 x 15
81	Innvendig sekskantskrue M6 x 12
82	Settskrue med innvendig sekskant M8 x 8
83	Stjerneskrue med linsehode M4 x 6
84	Skive 4
85	Sekskantmutter M4
86	Fjærskive 4
87	Stjerneskrue med linsehode M4 x 15
88	Sekskantbolt M8 x 20
89	Sekskantmutter M10
90	Nivelleringsfot
91	Stjerneskrue med linsehode M6 x 12
92	Fremre skinne
93	Venstre endestykke for fremre skinne
94	Høyre endestykke for fremre skinne
95	Skala for fremre skinne
96	Selvgjengende skrue ST4.2 x 10
97	Parallellanlegg
98	Fremre endestykke for parallellanlegg
99	Skrueføring
100	Bakre endestykke for parallellanlegg
101	Hus for skalaskinne
102	Låsemutterplate
103	Sylinderskrue med innvendig sekskant M6 x 16
104	Låsefjærplate
105	Låseknott
106	Eksenterhjul
107	Låseaksel
108	Skalaviser
109	Venstre endestykke for skalaskinnehus
110	Høyre endestykke for skalaskinnehus
111	Ring
112	Støtteplate
113	Avsugsslange
114	Parallellanlegg
115	Vingemutter
116	Stor skive 6
117	Låseskrue
118	Kjede
119	Avsugsslange inne i maskinhuset
120	Cableland M14
121	Stjerneskrue med linsehode M5 x 8
122	Spennstift 6
123	Kile 5 x 20
124	Arbeidsbord
125	Skala for bordvipping
126	Sylinderskrue med innvendig sekskant M8 x 16
128	Viser
129	Stoppkrage
130	Anleggsplate
131	Venstre sidebord
132	Sekskantbolt M8 x 20
133	Skive 12
134	Støtte for venstre sidebord

Fortsetter på neste side ...

SPRENGSKISSER OG DELELISTER

Understell, skisse B

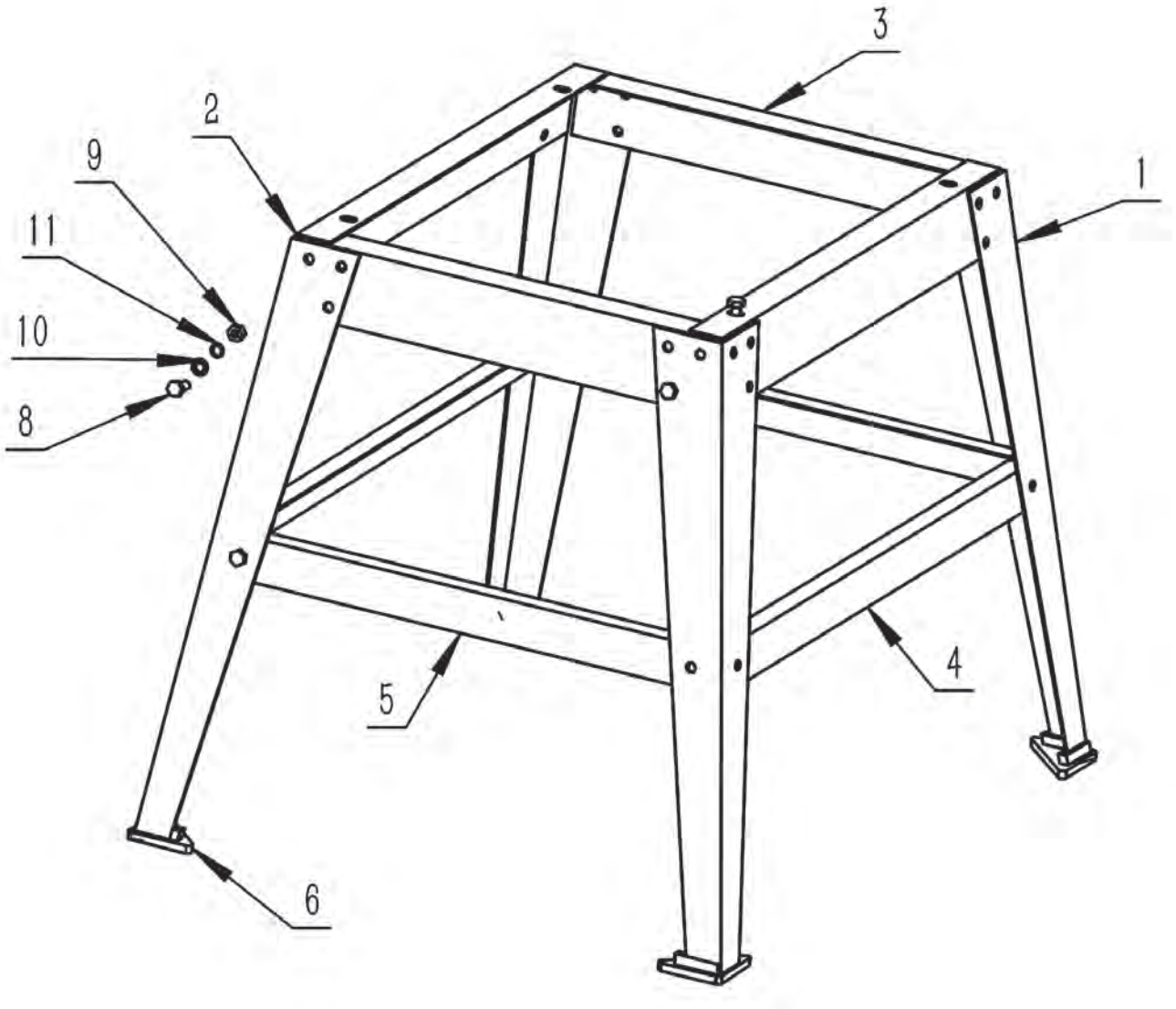

Nr.	Beskrivelse
1	Understellsben
2	Øvre langsgående avstiver
3	Øvre kort avstiver
4	Nedre langsgående avstiver
5	Nedre kort avstiver
6	Nivelleringsfot
8	Sekskantmutter M8
9	Skive 8mm
10	Sekskantbolt M8 x 16

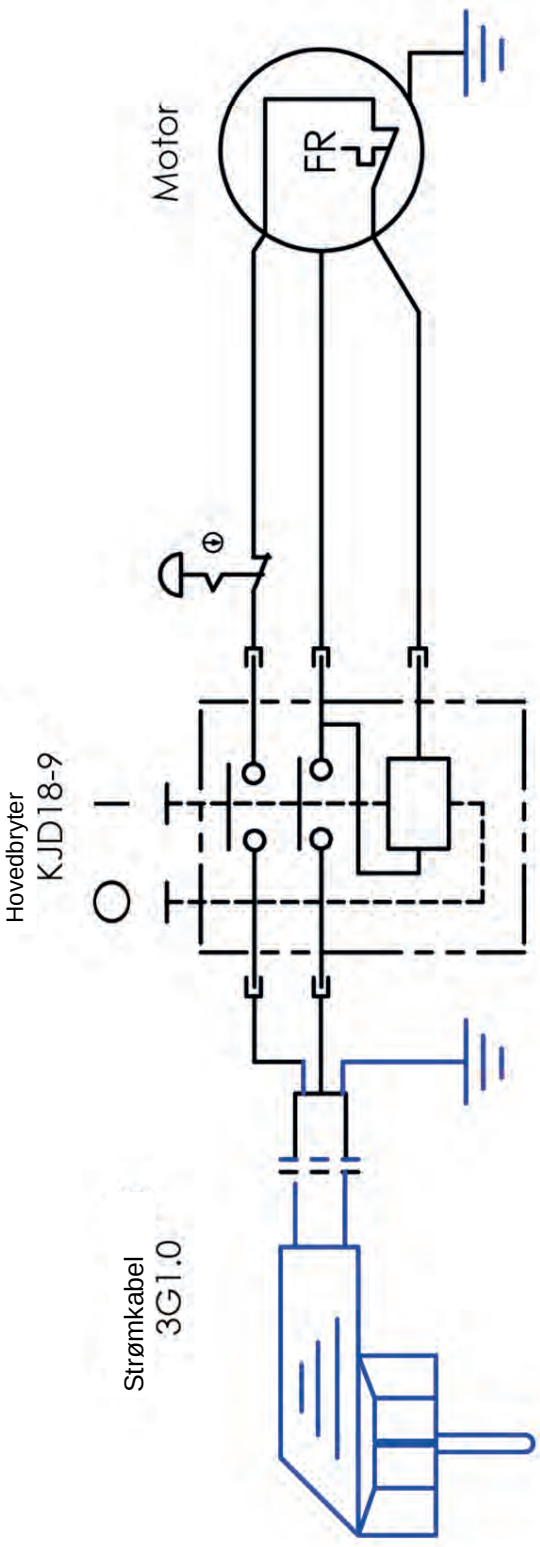
Motor
FR
Hovedbryter
KJD18-9
O I
Strømkabel
3G1.0

Tiltenkt bruk og rimelig forutsigbar feilbruk (bordsag - trebearbeiding)

1. Tiltenkt bruk
Bordsagen er konstruert for saging av tre og trebaserte materialer med et roterende sirkelsagblad montert under eller gjennom en fast bordflate. Arbeidsstykket føres mot sagbladet.
Maskinen er beregnet for å:
• Utføre rette snitt, blant annet kløyving (langs fiberretningen).
• Kappe (på tvers av fiberretningen, med egnede føringer).

• Bearbeide materialer som heltre, kryssfiner, MDF og lignende bearbeidede treprodukter.

• Brukes med manuell mating av arbeidsstykket, som føres med parallellanlegg, gjæringsanlegg eller skyvevogn (hvis montert).

• Gi nøyaktige, repeterbare snitt i et kontrollert verksted- eller industrimiljø.

Maskinen skal bare brukes:
• Av operatører med opplæring og nødvendig kompetanse.
• Innendørs i verksted- eller industrimiljøer.
• Med alle vern (f.eks. sagbladvern), spaltekniv og sikkerhetsinnretninger riktig montert og i funksjon.
• Med sagblad som er egnet for tre og den aktuelle arbeidsoperasjonen.
• Innenfor angitte grenser for hastighet, mating og skjærekapasitet.

2. Rimelig forutsigbar feilbruk
Rimelig forutsigbar feilbruk omfatter bruk av bordsagen på måter produsenten ikke har tiltenkt, men som kan følge av forutsigbar menneskelig atferd.
Eksempler:
Feil bruk av materialer
• Saging av andre materialer enn tre eller trebaserte produkter (f.eks. metaller eller plast som ikke er angitt).

• Saging av trevirke som inneholder fremmedlegemer som spiker eller skruer.

• Forsøk på å sage skjeve, vridde eller ustabile arbeidsstykker uten tilstrekkelig støtte.

Feil bruk under drift
• For rask eller ujevn mating av arbeidsstykket, noe som øker faren for tilbakeslag.

• Saging uten parallellanlegg eller føring der dette er påkrevd.

• Fjerning, omgåelse eller manglende bruk av sagbladvern, spaltekniv eller tilbakeslagsvern.

• Bruk av feil sagbladtype eller -størrelse, eller dårlig vedlikeholdte sagblad.
• Forsøk på frihåndssaging uten egnet føring.

Feilbruk som kan gi tilbakeslag (kritisk for bordsager)
• Feil innretting mellom sagblad og anlegg.

• Saging uten spaltekniv, slik at materialet kan bli klemt fast.

• Å la arbeidsstykket vri seg eller kile seg fast under saging.

• Å stå rett i forlengelsen av sagsporet.

Menneskelig atferd
• Plassere hendene for nær sagbladet, særlig ved saging av små arbeidsstykker.
• Forsøke å fjerne avkapp eller avfall nær sagbladet mens det roterer.
• Strekke seg over eller bak sagbladet under drift.
• Distraksjon, tretthet eller hastverk.
• Bruke løse klær, hansker eller smykker som kan bli fanget i maskinen.

Feilbruk ved vedlikehold
• Skifte sagblad, rengjøre eller justere uten å koble maskinen fra strømkilden.
• Montere sagblad, spaltekniv eller vern feil.
• Bruke deler som ikke er godkjente eller kompatible.

Feilbruk knyttet til omgivelsene
• Arbeide i dårlig belysning, slik at sageområdet blir vanskeligere å se.
• Utilstrekkelig sponavsug som gir dårlig sikt eller fare for luftveiene.
• Arbeide i rotete områder som hindrer stabil håndtering av materialet.

GUSTAVSEN
www.gustavsenas.no

Tiltenkt bruk og rimelig forutsigbar feilbruk (bordsag - trebearbeiding)

1. Tiltenkt bruk
Bordsagen er konstruert for saging av tre og trebaserte materialer med et roterende sirkelsagblad montert under eller gjennom en fast bordflate. Arbeidsstykket føres mot sagbladet.
Maskinen er beregnet for å:
• Utføre rette snitt, blant annet kløyving (langs fiberretningen).
• Kappe (på tvers av fiberretningen, med egnede føringer).

• Bearbeide materialer som heltre, kryssfiner, MDF og lignende bearbeidede treprodukter.

• Brukes med manuell mating av arbeidsstykket, som føres med parallellanlegg, gjæringsanlegg eller skyvevogn (hvis montert).

• Gi nøyaktige, repeterbare snitt i et kontrollert verksted- eller industrimiljø.

Maskinen skal bare brukes:
• Av operatører med opplæring og nødvendig kompetanse.
• Innendørs i verksted- eller industrimiljøer.
• Med alle vern (f.eks. sagbladvern), spaltekniv og sikkerhetsinnretninger riktig montert og i funksjon.
• Med sagblad som er egnet for tre og den aktuelle arbeidsoperasjonen.
• Innenfor angitte grenser for hastighet, mating og skjærekapasitet.

2. Rimelig forutsigbar feilbruk
Rimelig forutsigbar feilbruk omfatter bruk av bordsagen på måter produsenten ikke har tiltenkt, men som kan følge av forutsigbar menneskelig atferd.
Eksempler:
Feil bruk av materialer
• Saging av andre materialer enn tre eller trebaserte produkter (f.eks. metaller eller plast som ikke er angitt).

• Saging av trevirke som inneholder fremmedlegemer som spiker eller skruer.

• Forsøk på å sage skjeve, vridde eller ustabile arbeidsstykker uten tilstrekkelig støtte.

Feil bruk under drift
• For rask eller ujevn mating av arbeidsstykket, noe som øker faren for tilbakeslag.

• Saging uten parallellanlegg eller føring der dette er påkrevd.

• Fjerning, omgåelse eller manglende bruk av sagbladvern, spaltekniv eller tilbakeslagsvern.

• Bruk av feil sagbladtype eller -størrelse, eller dårlig vedlikeholdte sagblad.
• Forsøk på frihåndssaging uten egnet føring.

Feilbruk som kan gi tilbakeslag (kritisk for bordsager)
• Feil innretting mellom sagblad og anlegg.

• Saging uten spaltekniv, slik at materialet kan bli klemt fast.

• Å la arbeidsstykket vri seg eller kile seg fast under saging.

• Å stå rett i forlengelsen av sagsporet.

TILTENKT BRUK

Menneskelig atferd
• Plassere hendene for nær sagbladet, særlig ved saging av små arbeidsstykker.
• Forsøke å fjerne avkapp eller avfall nær sagbladet mens det roterer.
• Strekke seg over eller bak sagbladet under drift.
• Distraksjon, tretthet eller hastverk.
• Bruke løse klær, hansker eller smykker som kan bli fanget i maskinen.

Feilbruk ved vedlikehold
• Skifte sagblad, rengjøre eller justere uten å koble maskinen fra strømkilden.
• Montere sagblad, spaltekniv eller vern feil.
• Bruke deler som ikke er godkjente eller kompatible.

Feilbruk knyttet til omgivelsene
• Arbeide i dårlig belysning, slik at sageområdet blir vanskeligere å se.
• Utilstrekkelig sponavsug som gir dårlig sikt eller helsefare.
• Arbeide i rotete områder som hindrer stabil håndtering av materialet.


GUSTAVSEN
www.gustavsenas.no


GUSTAVSEN
www.gustavsenas.no

GUSTAVSEN

www.gustavsenas.no



Emballasjen kan gjenvinnes.
Lever den til forsvarlig avfallshåndtering.



Kun EU-land

Ikke kast elektrisk verktøy sammen med husholdningsavfall.
Det skal etter loven samles inn og gjenvinnes separat.

CE UK CA

Axminster Tools, Axminster Devon EX13 5PH

axminstertools.com